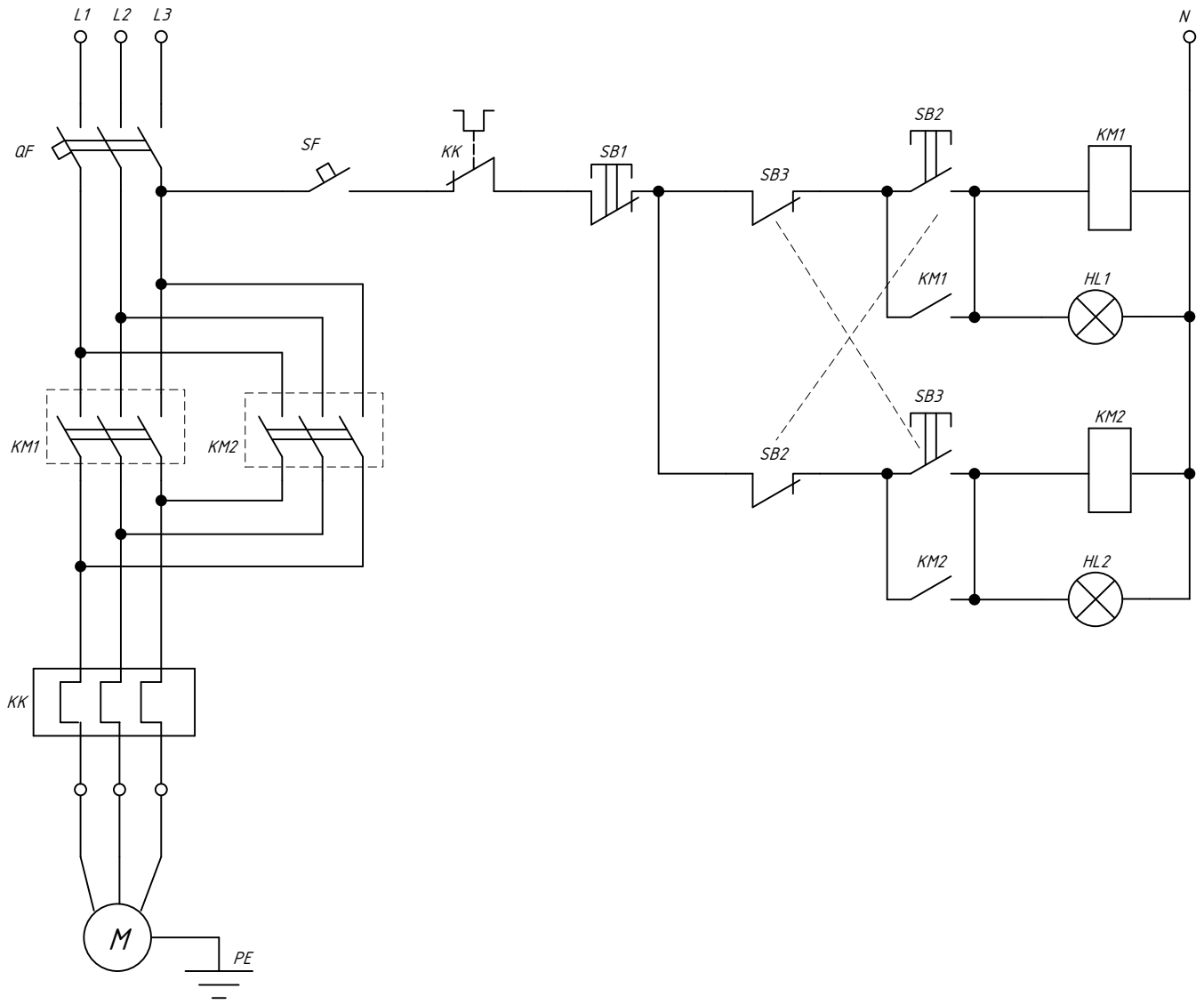

QF – выключатель трехполюсный автоматический – 1 шт.

SF – выключатель однополюсный автоматический – 1 шт.

KM – контактор – 2 шт.

KK – тепловое реле – 1 шт.

SB – трехкнопочная станция – 1 шт.

HL – сигнальная лампа – 2 шт.

DIN-Рейка

клеммная колодка

M – электрический двигатель

						СХЕМА РЕВЕРСИВНОГО ПОДКЛЮЧЕНИЯ 3-ФАЗНОГО АСИНХРОННОГО ДВИГАТЕЛЯ ЧЕРЕЗ МАГНИТНЫЙ ПУСКАТЕЛЬ С КАТУШКОЙ НА 220 В	Лист
Изм.	Лист			Подпись	Дата		